CAD Origina SOLID EDGE
VSE spremembe samo v CAD.

Standard

Za tehnične risbe si pridržujemo pravico do spremembe

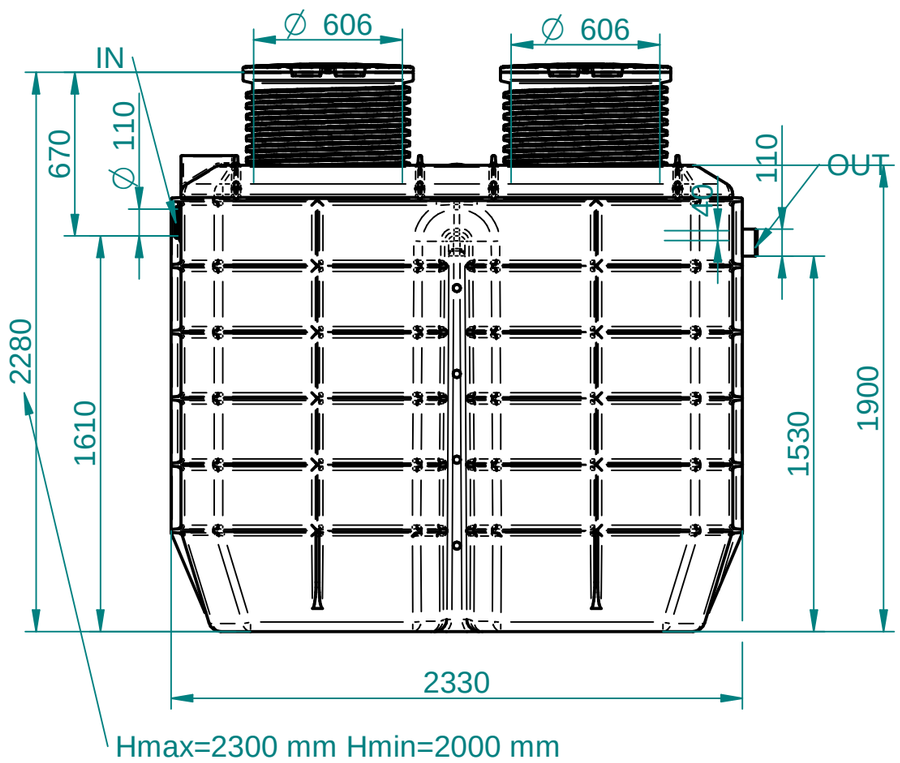

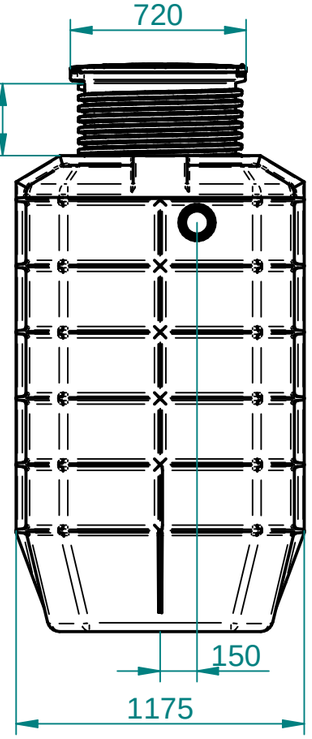

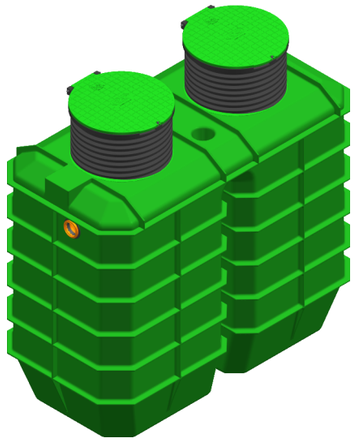

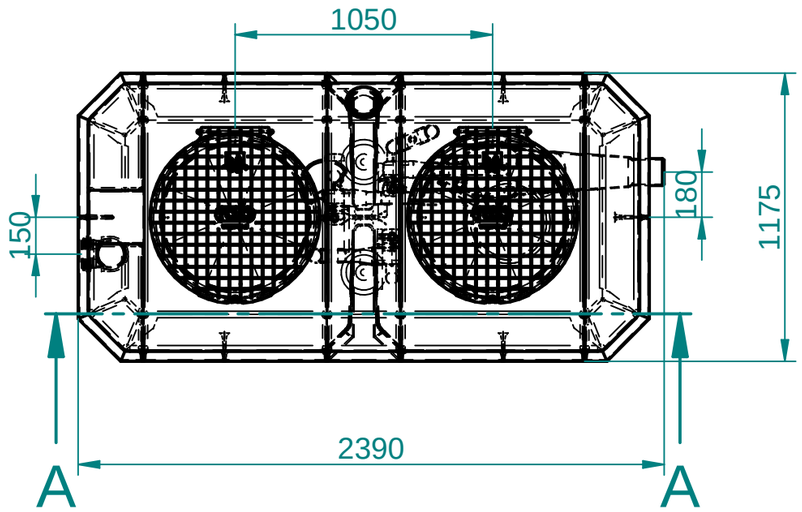

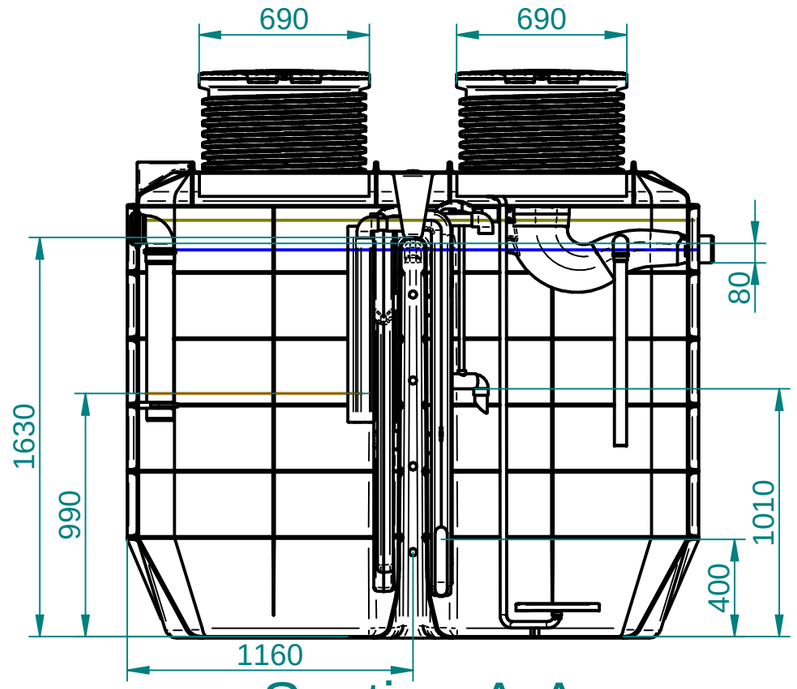

Section A-A

				Toleranca Po standardu ISO 8015	Merilo: 1:25 Teža:	Standard: EN 12566-3
					Material:	Dim. Sur.
				Datum: / Uporabnik:	Ime: ECOBOX 2 - 5 PE	
				Konst.:		
				Risal: 13. 10. 2020 Aleš Ž.		
				Kontr.:		
				Kategorija	CODE: 7200079950	
				ROTO - PAVLIČEK, proizvodnja plastičnih izdelkov in filtriranje d.o.o. ROTO - PAVLIČEK, Ulica Ivana Cankarja 3, 2000 Maribor, Slovenija Telefon: +386 (0)2 52 52 174, 172 Fax: +386 (0)2 52 52 171 E-pošta: roto@roto.si Internet: http://www.roto.si	Št. risbe: 1.4000/5	Index
					Projekt	
Ozn.	Opomba	Datum	Ime	Status	Zamenjava za:	Zamenjal:

A3

Nazadnje spremenil alesz dne 2020-10-13 10:24:18
ImeModela: ECOBOX 2-5PE (new extension).asm
ImeDokumenta: ECOBOX 2-5PE (CODE 7200079950)).dft